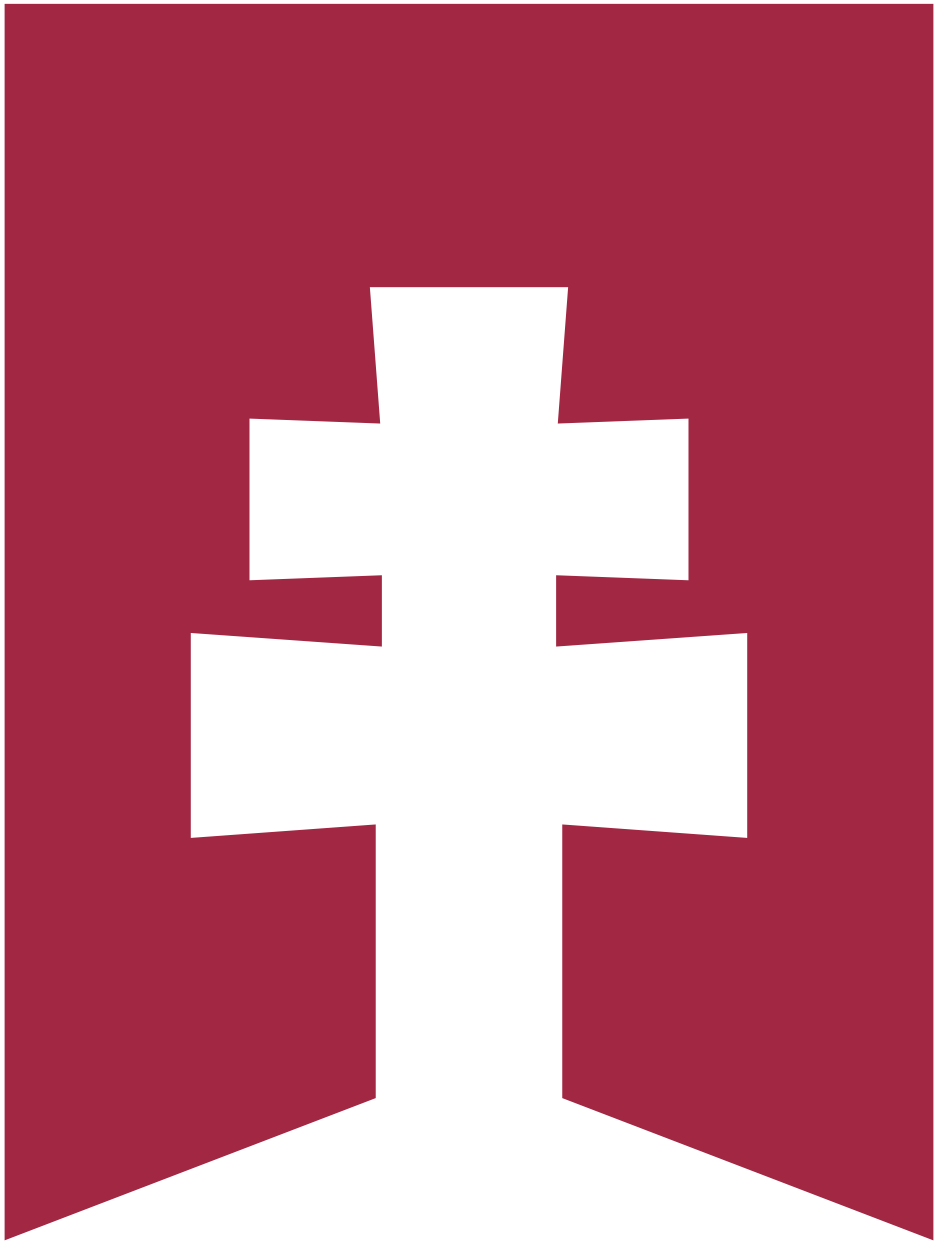

Camino de la Cruz de Caravaca

Manual de Señalización

01.

IDENTIDAD DEL CAMINO

Símbolo
Logotipo. Versión principal
Logotipo. Versión principal, variación 1
Logotipo, Versión principal, variación 2
Logotipo, Versión principal, variación 3
Logotipo, Versión principal, variación 4

02.

ELEMENTOS GRÁFICOS DE LA SEÑALIZACIÓN

Tipografía
Color

03.

TIPOLOGÍA DE SEÑALES

Señales de dirección y seguridad
Iconología

04.

SEÑALIZACIÓN

Señales estáticas	Señales dinámicas
04.1 SD1	**4.11 SE1**
04.2 SD2	**4.12 SE2**
04.3 SD3	**4.13 SE3**
04.4 SD4	**4.14 SE4**
04.5 SD5	**4.15 SE5**
04.6 SD6	**4.16 SE6**
04.7 SD7	**4.17 SE7**
04.8 SD8	**4.18 SE8**
04.9 SD9	
04.10 SD10	

01.

IDENTIDAD DEL CAMINO

Símbolo

Símbolo

Logotipo, versión principal

Camino
de la
Cruz de
Caravaca

Versión principal

Camino
de la
Cruz de
Caravaca

Versión principal a una tinta, negativo

Logotipo, versión principal. Variación 1

Variación 1

Variación 1 a una tinta, negativo

Logotipo, versión principal. Variación 2

Camino de la Cruz
de Caravaca

Variación 2

Camino de la Cruz
de Caravaca

Variación 2 a una tinta, negativo

Logotipo, versión principal. Variación 3

Variación 3

Variación 3 a una tinta, negativo

Logotipo, versión principal. Variación 4

Variación 4

Variación 4 a una tinta, negativo

02.

ELEMENTOS GRÁFICOS DE LA SEÑA-LIZACIÓN

Tipografía, textos

Avenir Light

E1a

ABCDEFGHIJKLMNÑOPQRSTUVWXYZ
abcdefghijklmnñopqrstuvwxyz
1234567890,.;:*!?

Avenir Medium

E1a

ABCDEFGHIJKLMNÑOPQRSTUVWXYZ
abcdefghijklmnñopqrstuvwxyz
1234567890,.;:*!?

Avenir Black

E1a

ABCDEFGHIJKLMNÑOPQRSTUVWXYZ
abcdefghijklmnñopqrstuvwxyz
1234567890,.;:*!?

Color principal

PANTONE 194C

CMYK

C 26
M 99
Y 66
K 18

RGB

R 160
G 39
B 65

Color secundario

PANTONE 137C

CMYK

C 0
M 42
Y 100
K 0

RGB

R 255
G 163
B 0

03.

TIPOLOGÍA

Señales de dirección y seguridad

Dirección incorrecta

Peligro

Continuidad

Derecha

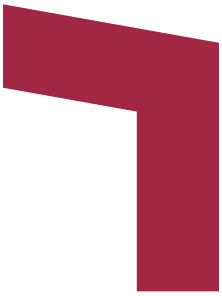

Cambio dirección izquierda

Izquierda

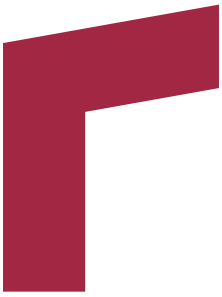

Cambio de dirección derecha

Iconología, información

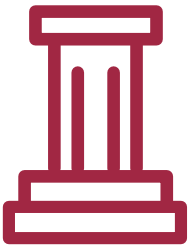

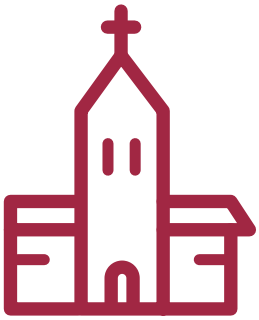

04.

SEÑALIZA-CIÓN

04.1 SEÑALIZACIÓN SD1

Señales

SD1a

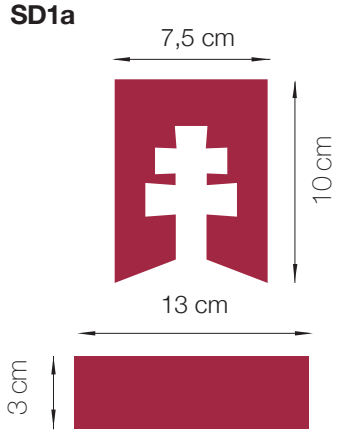

Continuidad

SD1b

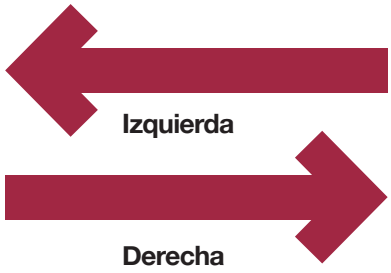

SD1c

Cambio dirección izquierda

SD1d

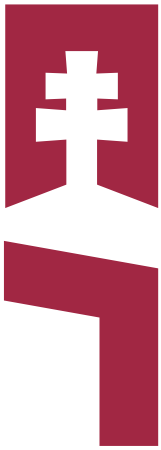

Cambio de dirección derecha

SD1e

Dirección incorrecta

Utilidad

Indica, de forma general, la continuidad, cambio de dirección y dirección incorrecta del camino. Debe ser la más común y predominar sobre cualquier otro tipo, a excepción de los núcleos urbanos.

Características técnicas

Dimensiones: el imagotipo debe tener 10x10 centímetros. La franja roja, 13x3 centímetros. Dado que la pintura se realiza manualmente en superficies no siempre óptimas, si no se pueden mantener las dimensiones se debe, al menos, mantener las proporciones entre elementos.
Para la franja de cambio de dirección las dimensiones son: 8 cm. de altura, por 7 cm. de ancho y 3 cm. de grosor. La flecha de continuidad y dirección tiene 3 cm. de grosor en su lado estrecho, y 15 cm. de longitud.

Material

Un único color granate (PANTONE 194 C o similar).

Aplicación

Sobre elementos estables de terreno (rocas, muros, postes, etc...). *Nota: cuando por razones de espacio u otras no pueda pintarse el imagotipo, al menos debe marcarse la franja que corresponda (continuidad, cambio de dirección o flecha de dirección).

04.2 SEÑALIZACIÓN SD2

Poste y flecha direccional

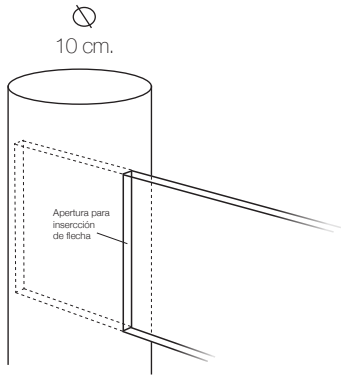

INSTALACIÓN
Inserción de la flecha: la flecha debe insertarse y atravesar el poste sin sobresalir en el extremo opuesto. Entre la parte superior de la flecha y la parte superior del poste debe haber una distancia de 10 centímetros.

Utilidad
Estas señales indican la dirección a seguir. Deben ubicarse en puntos de escasa visibilidad para la continuidad del camino o en cruces múltiples que puedan inducir a error. Además, suponen un buen instrumento para la visibilidad del camino en zonas urbanas o periurbanas, áreas recreativas o en confluencias con otros senderos.

Características técnicas
La señal se compone de una o varias flechas y un poste de madera.

Dimensiones
La flecha tiene 65 x 15 centímetros. El poste es de 250 centímetros de altura y 10 centímetros de diámetro.

Material
el poste es de madera maciza. La flecha es de tablero laminado fenólico compacto (HPL).
Texto grabado mediante tallado en “V” con fresadora de control numérico. Este material es recomendado por su alta resistencia y bajo coste de mantenimiento.

Color
Color granate (PANTONE 194 C, o aproximado). Logotipo en blanco o negro.

04.3 SEÑALIZACIÓN SD3

Poste y flecha direccional

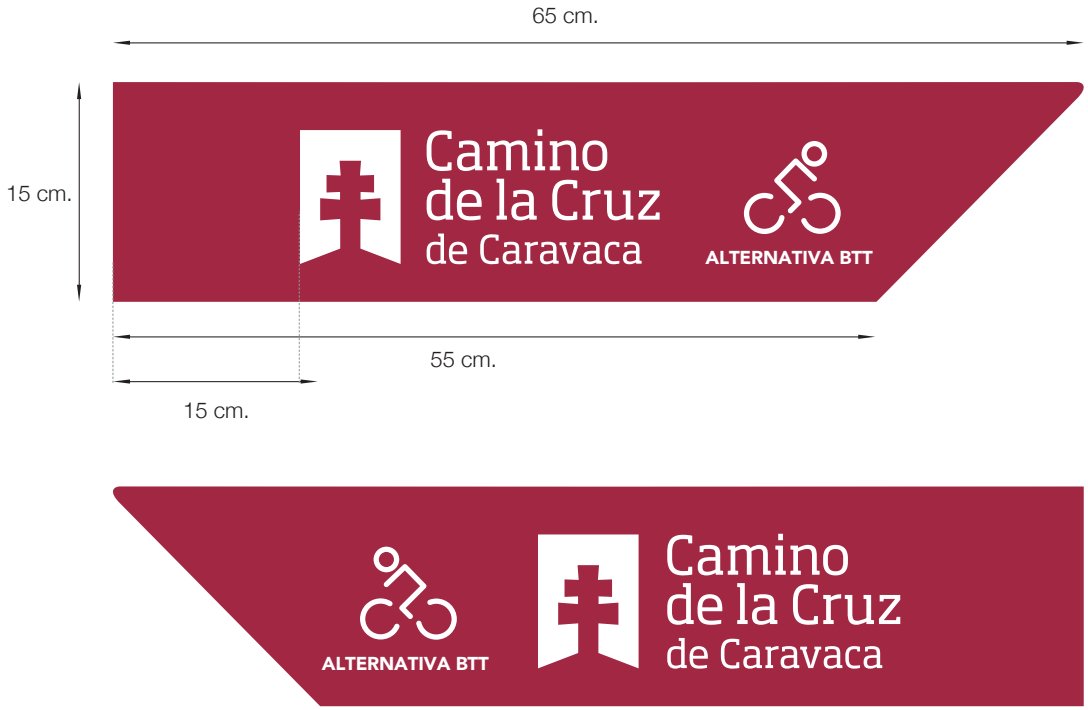

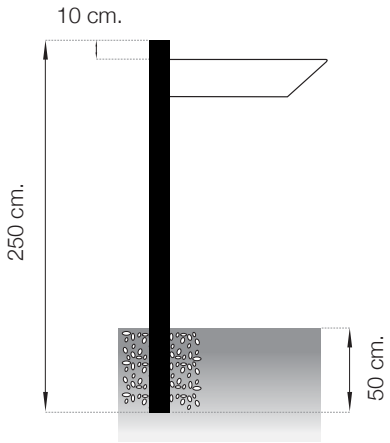

Colocación en el terreno
El poste debe soterrarse 50 centímetros, de tal manera que en superficie alcance los 200 centímetros. Debe anclarse con masa de cemento con arena gruesa

Utilidad
Estas señales indican la dirección a seguir para aquellos usuarios que realicen el camino en bicicleta. Su uso está restringido a los tramos diferenciados (variantes) para ciclistas, cuando el trazado principal no sea apto para bicicletas.

Características técnicas
La señal se compone de una o varias flechas y un poste de madera.

Dimensiones
La flecha tiene 65 x 15 centímetros. El poste es de 250 centímetros de altura y 10 centímetros de diámetro.

Material
El poste es de madera maciza. La flecha es de tablero laminado fenólico compacto (HPL).
Texto grabado mediante tallado en “V” con fresadora de control numérico. Este material es recomendado por su alta durabilidad y bajo coste de mantenimiento.

Color
Color granate (PANTONE 194 C, o aproximado). Logotipo en blanco o negro

04.4 SEÑALIZACIÓN SD4

Poste y flecha direccional

SD4a

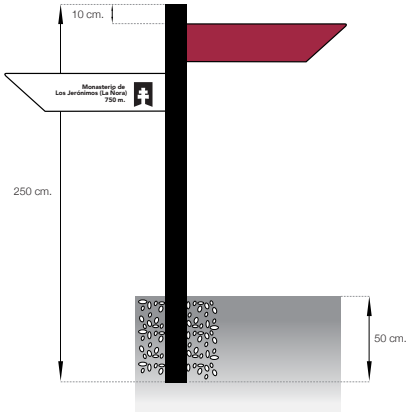

COLOCACIÓN DE VARIAS FLECHAS EN UN MISMO POSTE
Colocación de varias flechas en un mismo poste: mediante el sistema de inserción descrito en la señal SD2 deben colocarse las flechas a distinta altura en la dirección pertinente, con una separación entre ambas de 5 cm.

Utilidad
Estas señales indican la dirección a seguir para llegar a un lugar o monumento de interés cuya ubicación está próxima al itinerario del camino, pero fuera de este.

Características técnicas
La señal se compone de una o varias flechas y un poste de madera.

Dimensiones
La flecha tiene 65 x 15 centímetros. El poste es de 250 centímetros de altura y 10 centímetros de diámetro.

Material
El poste es de madera maciza. La flecha es de tablero laminado fenólico compacto (HPL).
Texto grabado mediante tallado en “V” con fresadora de control numérico. Este material es recomendado por su alta resistencia y bajo coste de mantenimiento.

Color
Fondo blanco con el texto e imagotipo grabado.

04.5 SEÑALIZACIÓN SD5

Flecha urbana

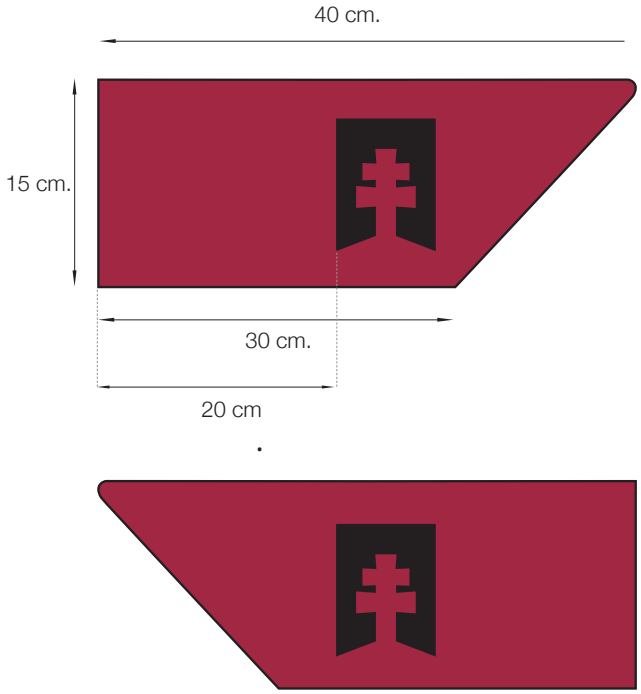

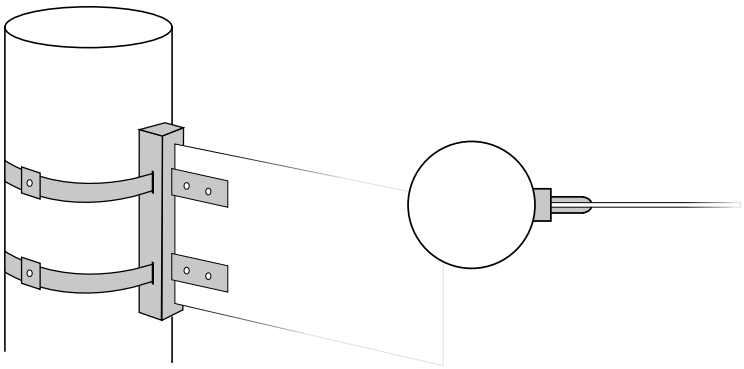

Instalación
Debe instalarse mediante una abrazadera similar a la que se muestra en la figura en farolas o postes ya existentes. Como alternativa, la flecha SD5 también puede atornillarse sobre un poste de tráfico de galvanizado ya existente.

Utilidad
Estas señales indican la dirección a seguir y están diseñadas para ubicarse en soportes verticales urbanos y periurbanos preexistentes, como farolas o postes de luz. Complementa y refuerza las señales SD6 y SD9 en lugares de compleja continuidad del itinerario o escasa visibilidad de las señales.

Características técnicas
La señal se compone de una o varias flechas y el sistema de agarre al soporte preexistente.

Dimensiones
La flecha tiene 40 x 15 centímetros.

Material
La flecha es de tablero laminado fenólico compacto (HPL). Texto grabado mediante tallado en “V” con fresadora de control numérico. Este material es recomendado por su alta resistencia y bajo coste de mantenimiento.

Color
Un único color granate (PANTONE 194) con imagotipo del camino grabado.

04.6 SEÑALIZACIÓN SD6

Vinilos adhesivos

SD6a

12 x 18 cm.
Franja roja: 9 x 3 cm.

SD6b

8 x 6 cm

12 x 21 cm
Franja roja: 5 x 7 cm. Grosor: 2,5 cm.

Utilidad
Señalización a utilizar en lugares donde no se deba o pueda pintar, como áreas urbanas o terrenos sin elementos estables para pintar.

Características técnicas
Dimensiones: los vinilos adhesivos de continuidad (SD6a) y cambio de dirección (SD6b) deben tener 12X18 y 12X21 centímetros respectivamente.

Material
Vinilo adhesivo impreso de alta calidad.

Color
PANTONE 194 C para las bandas direccionales y símbolo. Tipografía en negro.

Instalación
SD6a y SD6b Los vinilos se aplicarán sobre superficies lisas y limpias en zonas periurbanas y urbanas (con el permiso correspondiente), como farolas u otros elementos estables.

Balizas de continuidad

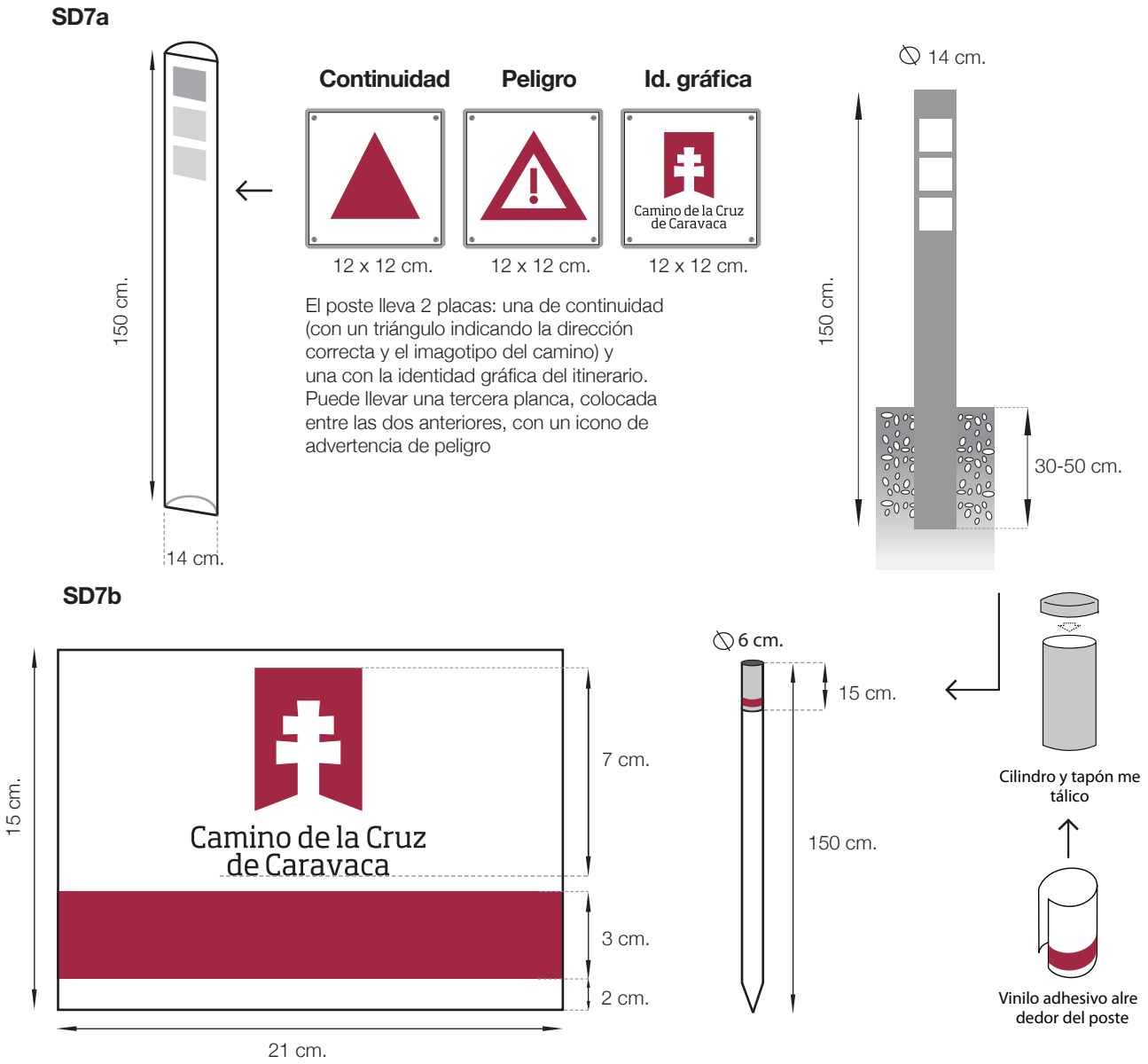

Utilidad

SD7a se utiliza para señalizar el itinerario en bicicleta (tipo IMBA) a la vez que asiste al caminante.
SD7b se se utiliza en aquellos casos donde la pintura de continuidad deba ser reforzada o en ausencia de elementos donde pintar. En ambos casos las balizas indican continuidad correcta del itinerario y se utilizan en áreas naturales y rurales.

Características técnicas

Dimensiones

las referidas en los croquis. SD7a tiene sección transversal semicircular, mientras que SD7b tiene sección transversal circular.

Material

SD7a se compone de madera maciza y lleva dos o más chapas metálicas inoxidables y flexibles de 1,5 mm. de espesor atornilladas, con vinilos adhesivo en su cara plana. SD7b se compone de un poste de madera maciza con un cilindro de metal galvanizado engastado -al que se superpondrá el vinilo adhesivo- y un tapón también de metal galvanizado que cubra la parte superior.

Instalación

Ambos casos deben introducirse en el terreno entre 30 y 50 centímetros.

04.8 SEÑALIZACIÓN SD8

Chapa con vinilo y vitola para soportes preexistentes de otros caminos señalizados

SD8a

SD8b

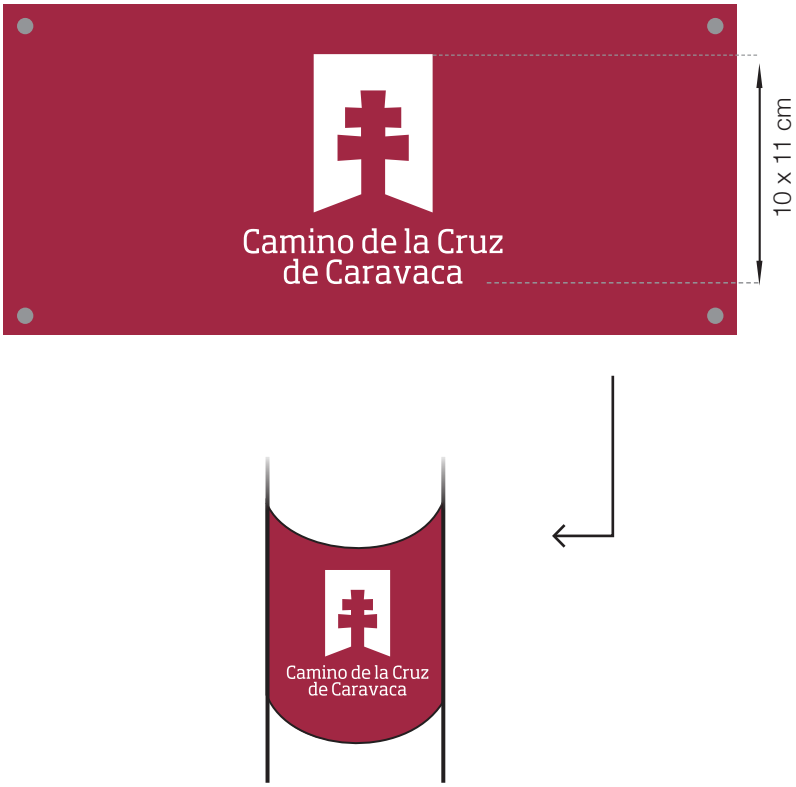

Utilidad

SD8a debe utilizarse, previo permiso, en postes cuadrángulares y de formas varias de otros caminos que comparten trazado. SD8b debe utilizarse, previo permiso, en postes de otros caminos que tengan forma cilíndrica, cuando se considere más adecuado.

Características técnicas

Dimensiones

SD8a debe tener 8x8 centímetros y se coloca sobre una chapa de 9x9 centímetros y 1,5 mm. de espesor. SD8b debe tener 1,5 mm. de espesor y 15 cm. de altura. La longitud es variable y debe ajustarse al diámetro del soporte donde se ubique.

Material

SD8a vinilo adhesivo impreso de alta calidad. Cuenta con una chapa de metal inoxidable y flexible, sobre la que se pega el vinilo. SD8b chapa metálica inoxidable y flexible, sobre la que se pega un vinilo adhesivo.

Color

Fondo PANTONE 194C y logotipo en blanco.

Instalación

SD8a debe ir adherido a una chapa de metal inoxidable de 9x9 centímetros, y ésta, a su vez, atornillada a las estacas de madera. SD8b La vitola debe contar con 4 taladros avellanados para clavos espiralados inoxidables.

04.9 SEÑALIZACIÓN SD9

Vitola para soportes urbanos y placa urbana

SD9a

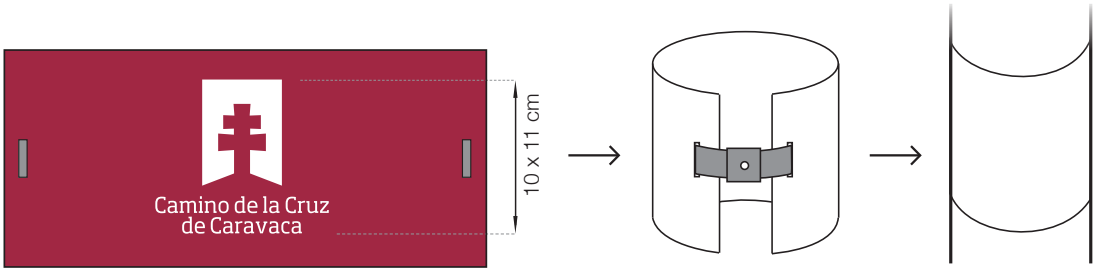

SD9b

SD9c

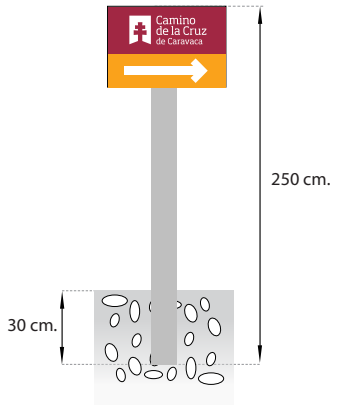

SD9d

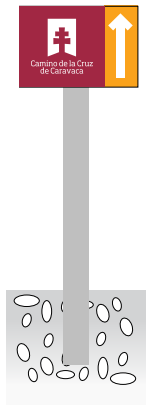

Utilidad

SD9a debe utilizarse en áreas urbanas en las que no se permita el uso de adhesivos, así como en áreas urbanas con valor y/o bajo figuras de protección del patrimonio.
SD9b debe utilizarse para indicar la continuidad en áreas urbanas. Debe ofrecerse a los ayuntamientos como una de las alternativas de señalización urbana.
SD9c debe utilizarse para indicar continuidad en áreas urbanas en aquellos lugares donde no se pueda acoplar en muros.Debe ofrecerse a los ayuntamientos como una de las alternativas de señalización urbana.
La instalación de SD9a y SD9b debe consesuarse y tener el permiso correspondiente de las autoridades responsables del ámbito de instalación.

Características técnicas

Dimensiones

SD9a debe tener 1,5 mm. de espesor y 15 cm. de altura. La longitud es variable y debe ajustarse al soporte donde se ubique. SD9b y SD9c tienen 30 cm. de largo por 20 de alto., y 5 mm. de espesor. SD9c tiene un poste de metal de 250 cm. de alto y sección rectángular de 80 x 40 mm. y los lados de la chapa van plegados en “L”

Material

SD9a vinilo adhesivo impreso de alta calidad. Cuenta con una chapa de metal inoxidable y flexible sobre la que se pega el vinilo. SD9b El que corresponda ó se acuerde según la naturaleza y características de la superficie en la que se instale. El poste de SD9c es de acero galvanizado de 2 mm. de grosor.

Color

Color granate (PANTONE 194 C, o aproximado) y naranja Pantone 137 C para fondos. Logotipo y bandas direccionales en blanco.

Instalación

SD9a debe instalarse mediante una abrazadera similar a la que se muestra en la figura en farolas o postes ya instalados. SD9b debe instalarse en paramentos verticales (paredes, muros, fachadas...), previo permiso de la administración local y/o de particulares. Debe pegarse con material que no deje residuos permanentes o atornillado, según el caso. El poste de SD9c se inserta en el terreno 30 cm. A él se sujeta el cartel atornillado con una escuadra.

04.10 SEÑALIZACIÓN SD10

Placa de bronce para tramos urbanos

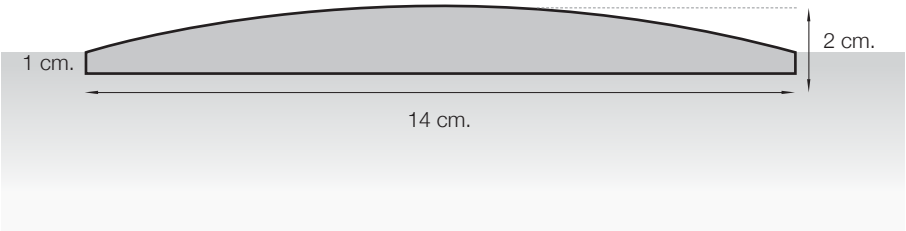

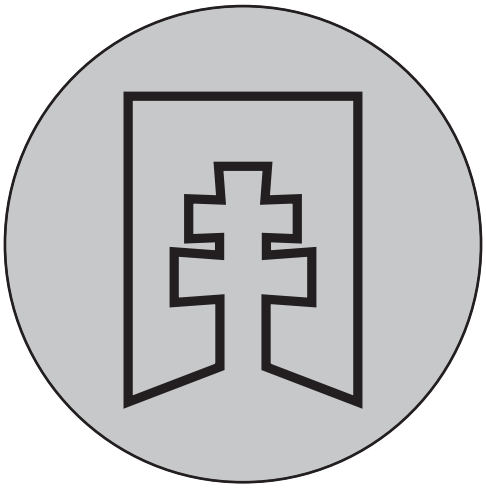

Utilidad
Indica continuidad en calles peatonales de cascos urbanos históricos previo requerimiento de las autoridades

Características técnicas
Dimensiones
Las referidas en el croquis

Material
Bronce

Instalación
Debe introducirse en el pavimento 1 cm. a ras del piso, cogiéndose con mortero.

04.11 SEÑALIZACIÓN SE1

Mojón

Cara principal

Caras laterales

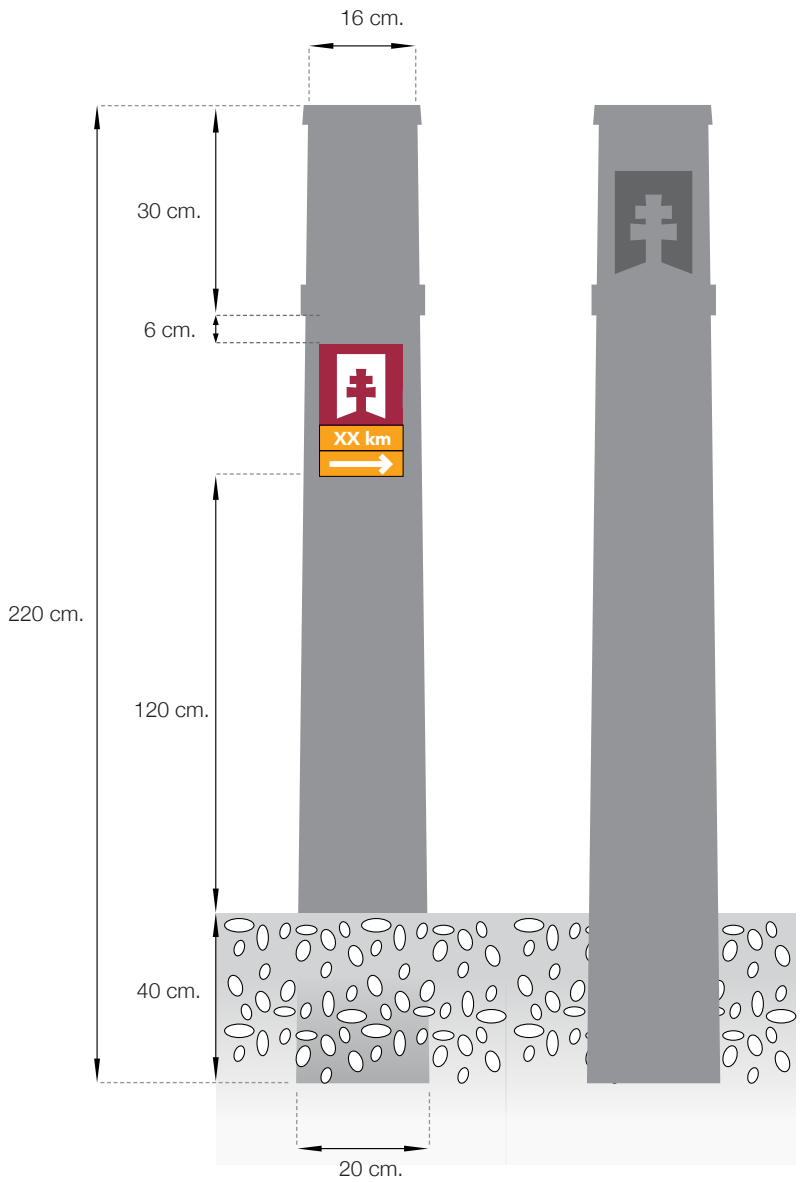

AZULEJO
El azulejo se sitúa 6 cm. por debajo de la cenefa y se compone de 3 piezas. La superior muestra el icono del Camino. La central indica la distancia hasta Caravaca de la Cruz, y la inferior muestra una flecha que indica la dirección a seguir al salir de la población.

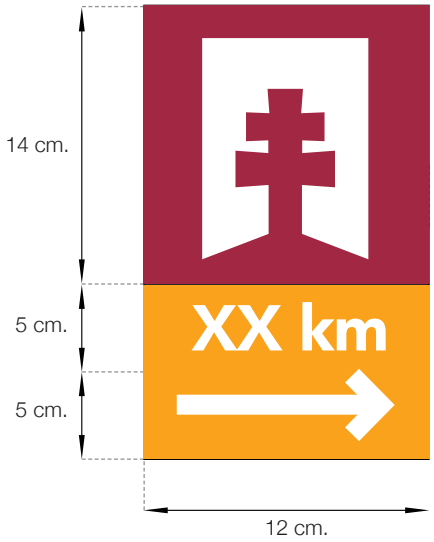

Utilidad
Ubicado en la salida de poblaciones, constituye un elemento para la visibilidad del camino y una referencia para el caminante indicando el camino a seguir y la distancia hasta Caravaca.

Características técnicas

Dimensiones
La altura total es 220 centímetros. Su planta es cuadrada, teniendo en la base 20 cm. de lado y en la parte superior 16 cm. El azulejo mide 12 x 24 centímetros y se compone de 3 piezas.

Material
Está elaborado en piedra natural con un rebaje para encajar un azulejo. El mojón tiene cuatro caras: la principal, en la que se inserta el azulejo (o elemento similar) y que debe ser coherente con la dirección que indica la flecha del mismo. Dos laterales respecto a la cara del azulejo llevan el imagotipo del camino inscrito en la piedra en su parte superior, mientras que la cara posterior con respecto al azulejo no muestra ningún elemento gráfico.

Instalación
Debe introducirse 40 centímetros en el terreno y cimentarse con hormigón.

04.12 SEÑALIZACIÓN SE2

Totem informativo en ciudades principales

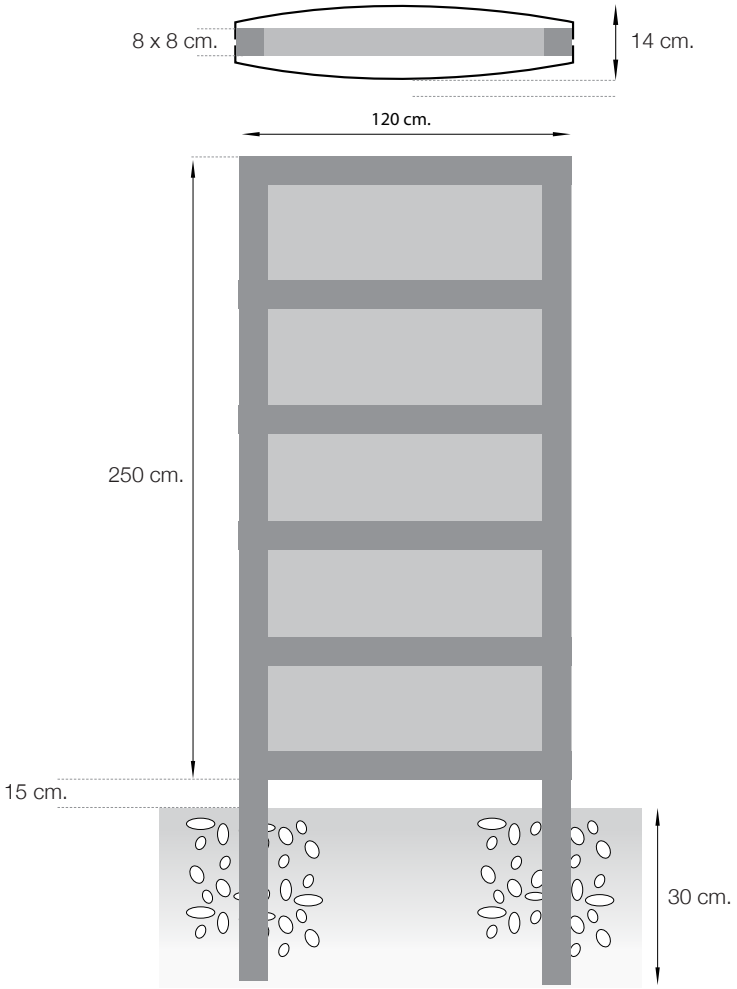

Utilidad
Parar ubicar en el centro de las poblaciones de inicio del Camino y de las ciudades principales que atraviesa. Tiene dos caras. En el anverso contiene información promocional global del Camino. En el reverso contendrá la información de tramo concreto que se inicia (semejante al cartel SE3) y otros elementos de interés.

Características técnicas

Dimensiones
Las referidas en el croquis

Material
La estructura se compone de dos tubos laterales cuadrangulares de 8 cm de lado y 2mm de grosor, y 5 tubos transversales de la misma dimensión, pintados al horno. En las barras laterales se atornillan dos chapas (una por cada lado) de metal galvanizado pintadas al horno de 0.8 mm de grosor, que al ser atornillada en ambos laterales se comba por sí misma, de modo que el ancho del tótem en su parte central quede en 14 cm. Sobre estas chapas se superponen los vinilos adhesivos donde se muestran los contenidos mediante impresión digital con tintes adecuados para exterior, filtros U.V. y tratamiento anitvandálico.

Instalación
La estructura se introduce en el terreno 30 cm. en una zapata de hormigón, dejando 15 cm. de espacio entre el totem y el terreno.

04.12 SEÑALIZACIÓN SE2

Totem informativo en ciudades principales

Cara delantera

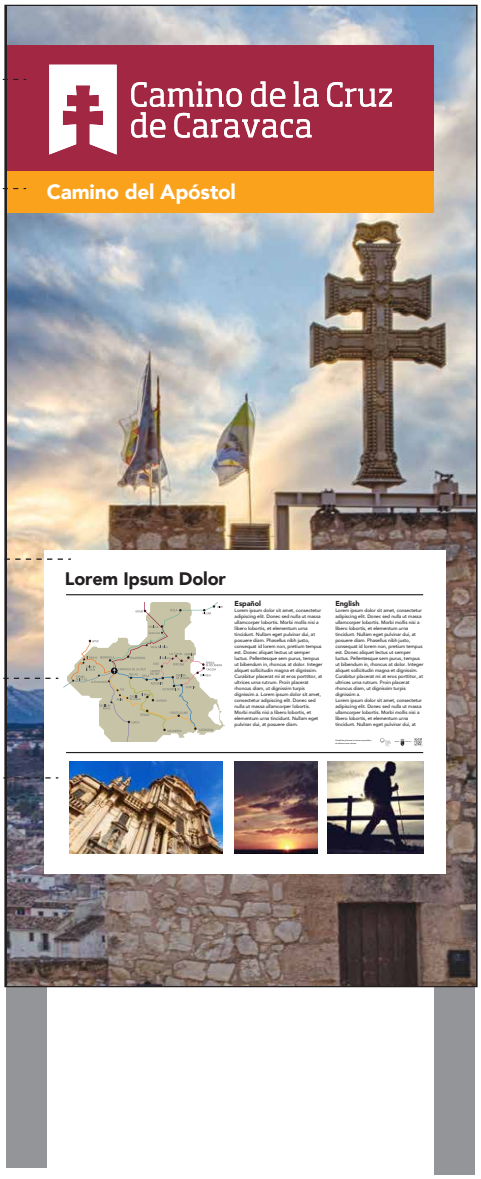

Logotipo

Nombre camino

Info

Mapas, texto

Fotos genéricas

Cara trasera

Logotipo

Nombre camino y tramo

Tramo simplificado

Mapa camino

Foto

Info, contacto, web

Distancia, tiempo

Texto, información

Fotos

04.13 SEÑALIZACIÓN SE3

Carteles informativos de tramo

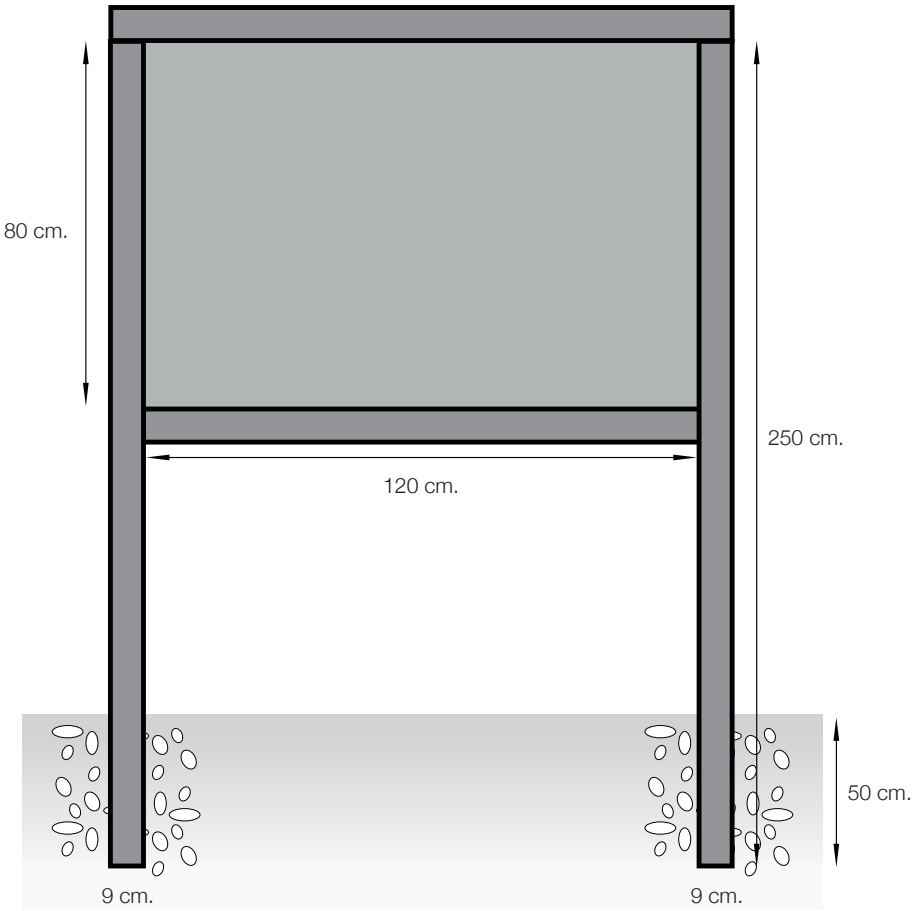

Utilidad
Para ubicar en el centro de poblaciones en el inicio de cada tramo o en poblaciones importantes a lo largo de un tramo donde puedan incorporarse peregrinos. Muestra un mapa topográfico del próximo tramo del camino y otros datos de interés informativo.

Características Técnicas

Dimensiones
Dimensiones: tiene 126 x 86 cm. y 2 mm. de grosor. El perímetro de chapa se dobla en “L” 3 cm. por sus cuatro lados, con el fin de atornillarla a los postes laterales.Los dos postes del soporte tienen 250 cm. de altura y 9 cm. de lado. Los bastidores horizonatales tienen 120 cm. de largo y 9 cm. de lado.

Material
El cartel se compone de una chapa metálica y un vinilo adhesivo superpuesto donde se muestra el contenido. El cartel también puede realizarse con tablero fenólico de 12 mm. de espesor Los dos postes y los bastidores horizontales son de madera maciza tratada para exteriores.

Instalación
La chapa se debe doblar 3 cm. por cada lado. Debe presentarse con dos orificios latereales en cada lado para atornillarla a los postes de madera.
Los postes se insertan 50 centímetros en el terreno.

04.13 SEÑALIZACIÓN SE3

Carteles informativos de tramo

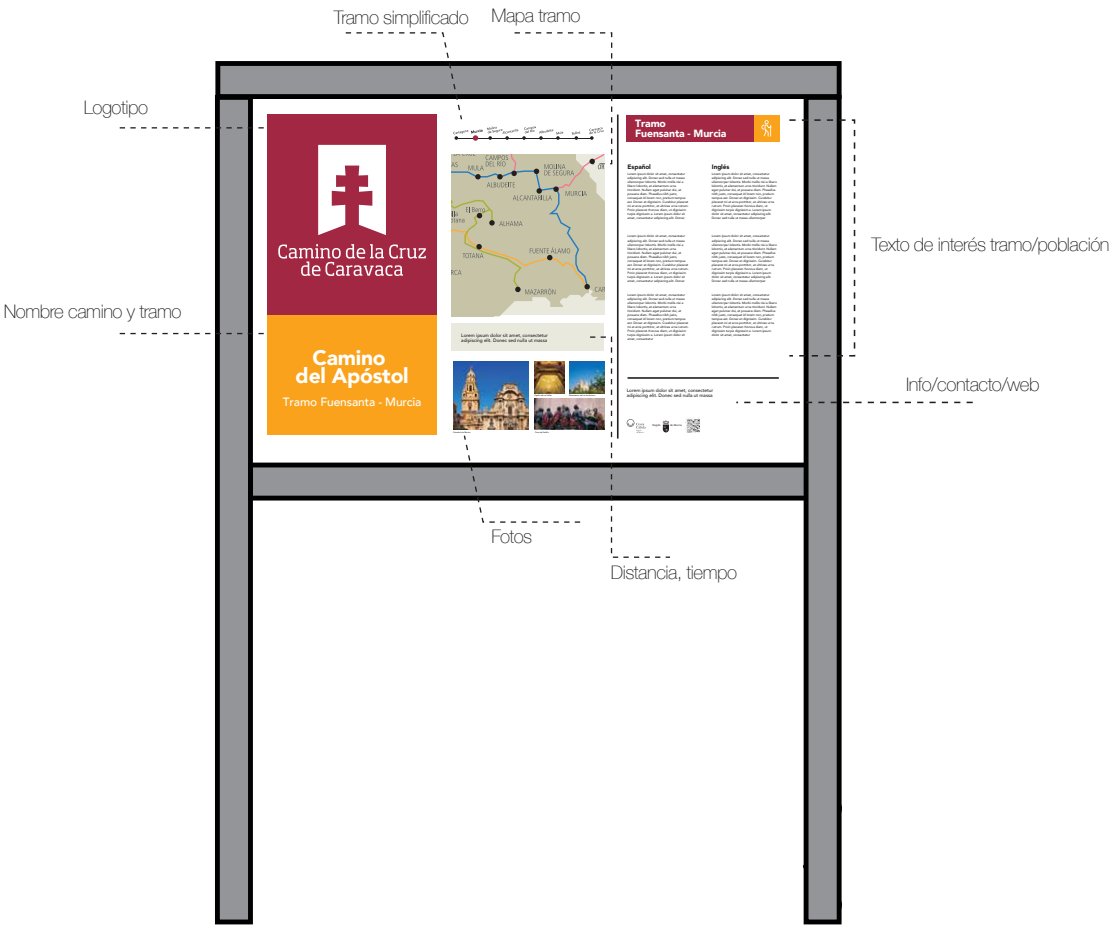

04.14 SEÑALIZACIÓN SE4

Carteles interpretativos

SE4a

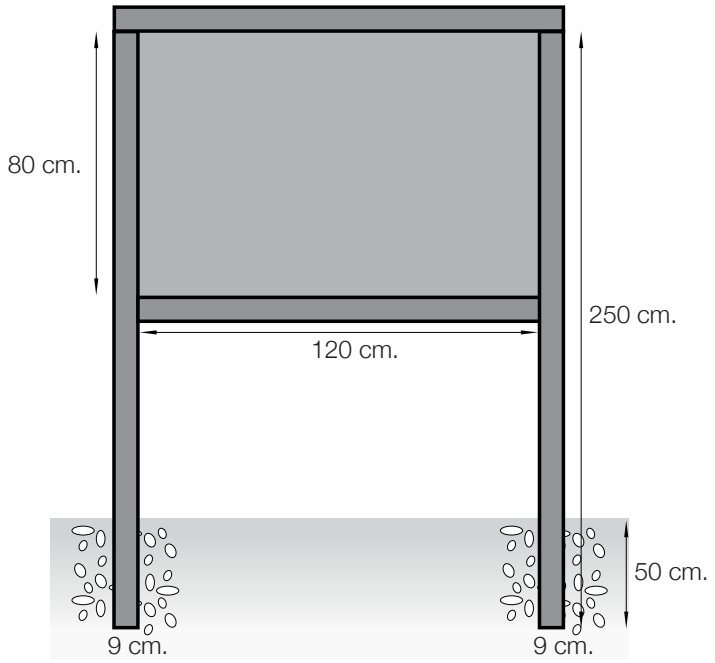

SE4b

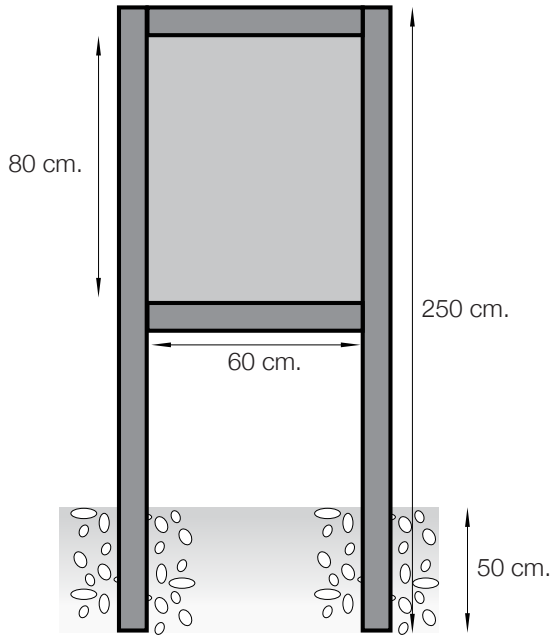

Utilidad
Para ubicar junto a lugares o monumentos de interés patrimonial. En ellos se muestran contenidos para la interpretación del patrimonio, seleccionando uno u otro tamaño en función de la extensión de los mismos.

Características Técnicas

Dimensiones
SE4a chapa de 126 x 86 cm. y 2 mm. de grosor. SE4b chapa de 66 x 86 cm. y 2 mm. de grosor.
El perímetro de la chapa se dobla en “L” 3 cm. por sus cuatro lados, con el fin de atornillarla a los postes laterales. Los dos postes del soporte tienen 250 cm. de altura y 9 cm. de lado. Los bastidores horizontales tienen 120 y 60 cm. de largo respectivamente y 9 cm. de lado.

Material
El cartel se compone de una chapa metálica y un vinilo adhesivo superpuesto donde se muestra el contenido. El cartel también puede realizarse con tablero fenólico de 12 mm. Los dos postes y los bastidores horizontales son de madera maciza tratada para exteriores.

Instalación
La chapa se debe doblar 3 cm. por cada lado. Debe presentarse con dos orificios latereales en cada lado para atornillarla a los postes de madera. Los postes se insertan 50 centímetros en el terreno.

Carteles interpretativos

SE4a

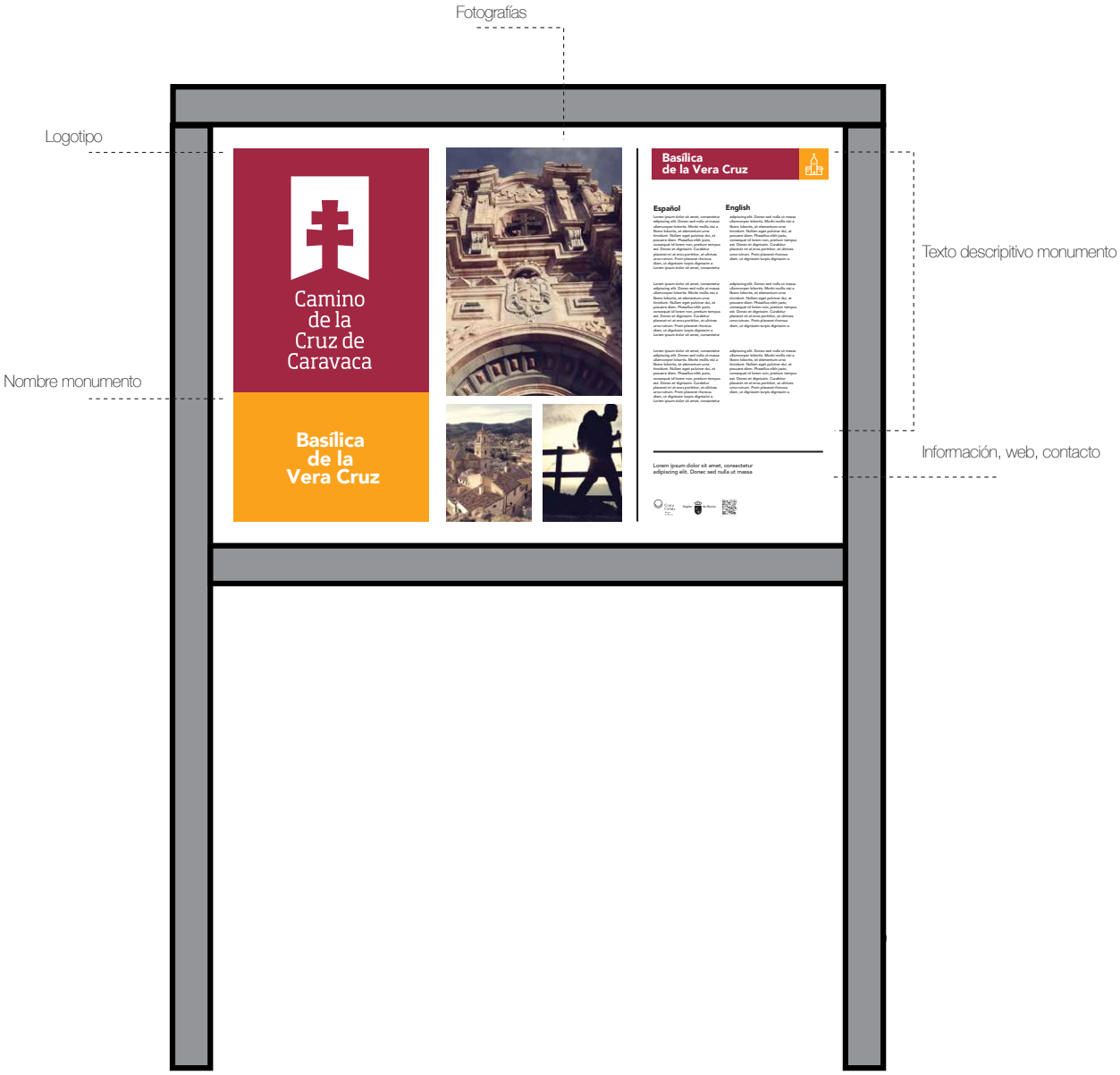

04.14 SEÑALIZACIÓN SE4

Carteles interpretativos

SE4b

Carteles urbanos

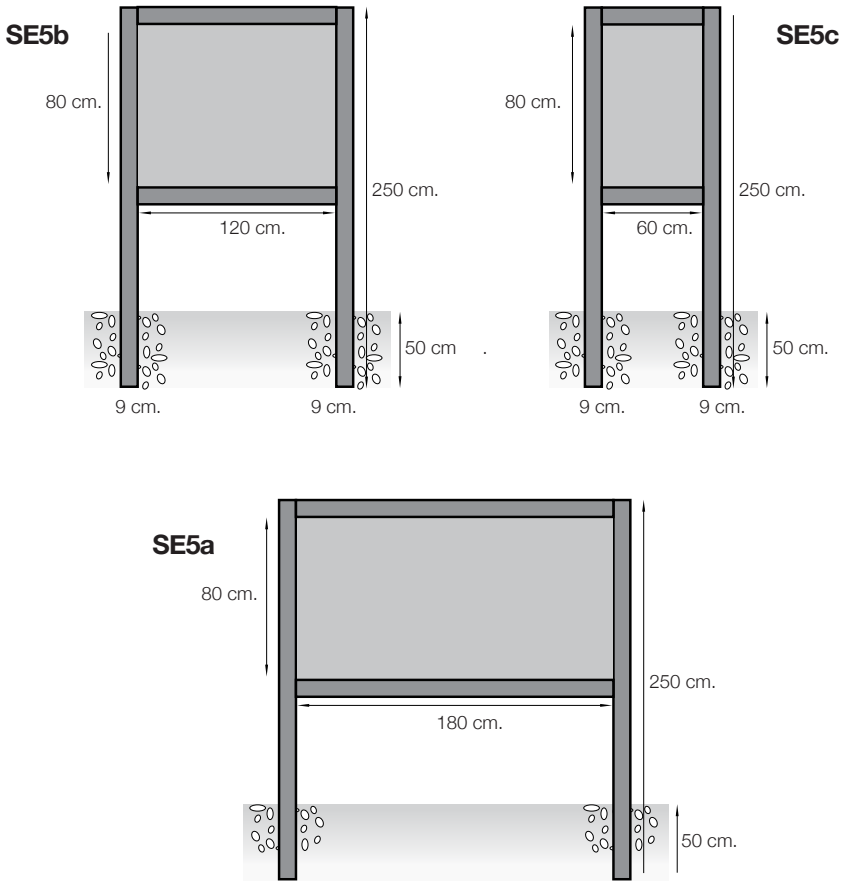

Utilidad
Ubicado en la entrada de todas las poblaciones que atraviesa el camino. Su finalidad es facilitar el tránsito por el núcleo urbano mediante un croquis de la población. Proporciona información local en lo referido a servicios, patrimonio, punto de sellado y una breve descripción sobre la continuidad del camino, y contenidos interpretativos sobre elementos del patrimonio.
Los carteles SE3a, SE3b y SE3c se ubican en capitales de provincia o grandes ciudades, ciudades y grandes poblaciones y pequeños pueblos o aldeas respectivamente.

Características Técnicas

Dimensiones
SE3a tiene 186 x 86 cm. y 2 mm. de grosor. SE3b tiene 126 x 86 cm. y 2 mm. de grosor. SE3c Tiene 66 x 86 cm. y 2 mm. de grosor. En los tres casos el perímetro de chapa se dobla en “L” 3 cm. por sus cuatro lados, con el fin de atornillarla a los postes laterales.

Material
El cartel se compone de una chapa metálica y un vinilo adhesivo superpuesto donde se muestra el contenido. El cartel también puede realizarse con tablero fenólico de 12 mm Los dos postes son de madera maciza tratada para exteriores.

Instalación
Se debe doblar la chapa 3 cm. por cada lado. Debe presentarse con dos orificios latereales en cada lado para atornillarla a los postes de madera.
Los postes se insertan en el terreno 50 centímetros, anclados con masa de hormigón.

Carteles urbanos

SE5a

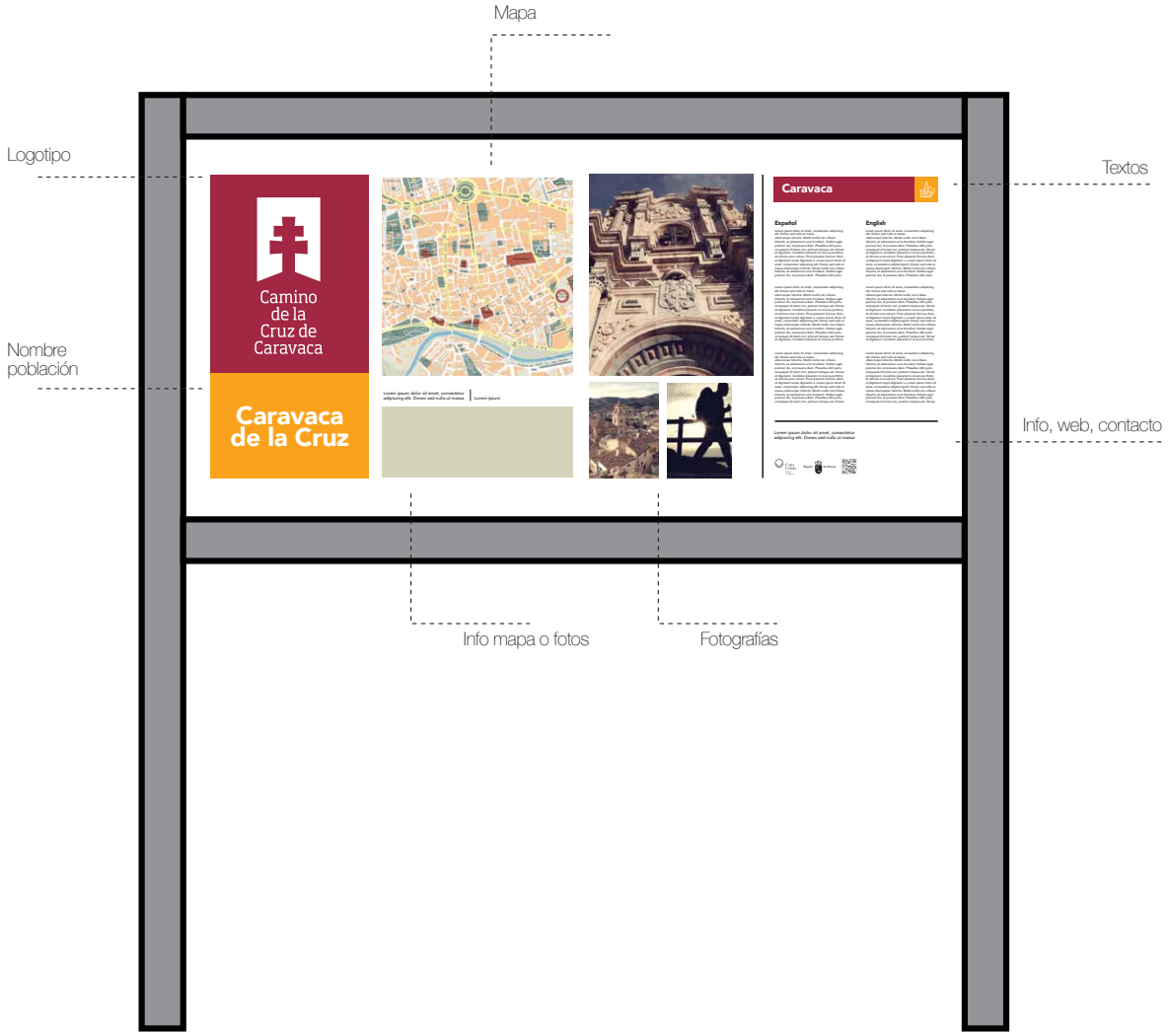

Carteles urbanos

SE5b

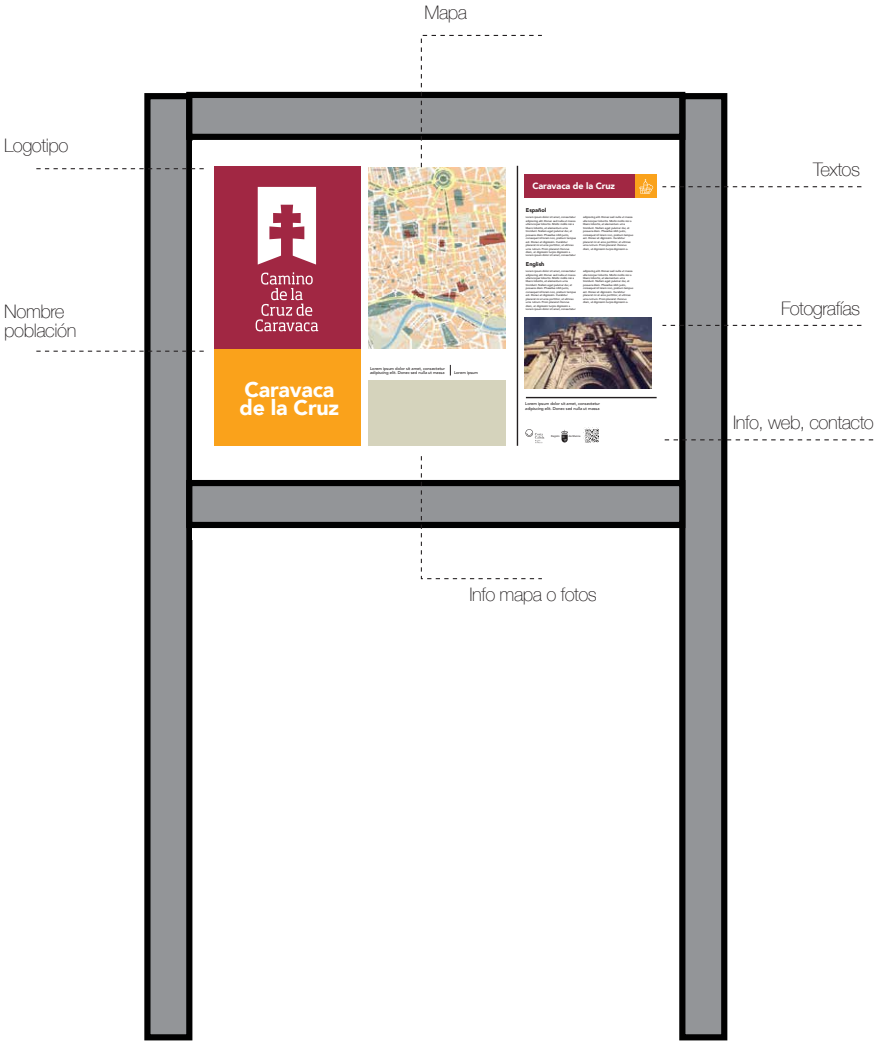

Carteles urbanos

SE5c

04.16 SEÑALIZACIÓN SE6

Placa de punto de sellado y sello

Sello

Placa

Utilidad
Indica los establecimientos o lugares oficiales donde el peregrino puede sellar su credencial.

Características Técnicas

Dimensiones
20 x 13 centímetros.

Material
Puede estar realizado en vinilo adhesivo, impresión digital con metacrilato superpuesto u otros.
El sello es circular, de 2,5 cm. de diámetro. Debe ir con el imagotipo en el centro, el nombre del camino en la mitad superior y el municipio y provincia en la mitad inferior.

Instalación
Se coloca en exteriores, en un lugar visible del establecimiento o institución donde se ubique el punto de sellado oficial. Dado que se ubica en exteriores debe estar convenientemente protegido o ser de material resistente a la intemperie.

04.17 SEÑALIZACIÓN SE7

Placa de establecimento adherido

Utilidad
Indica los establecimientos que colaboran con el camino, proporcionado al peregrino información o servicios específicos y diferenciados.

Características Técnicas

Dimensiones
20 x 13 cm

Material
Metacrilato, vinilo adhesivo o lámina de metal (según tipo de fachada del establecimiento)

Instalación
Se coloca en exteriores, en un lugar visible del establecimiento. Debe anclarse a la pared atornillado o pegado, según se estime.

04.18 SEÑALIZACIÓN SE8

Cartel de advertencia

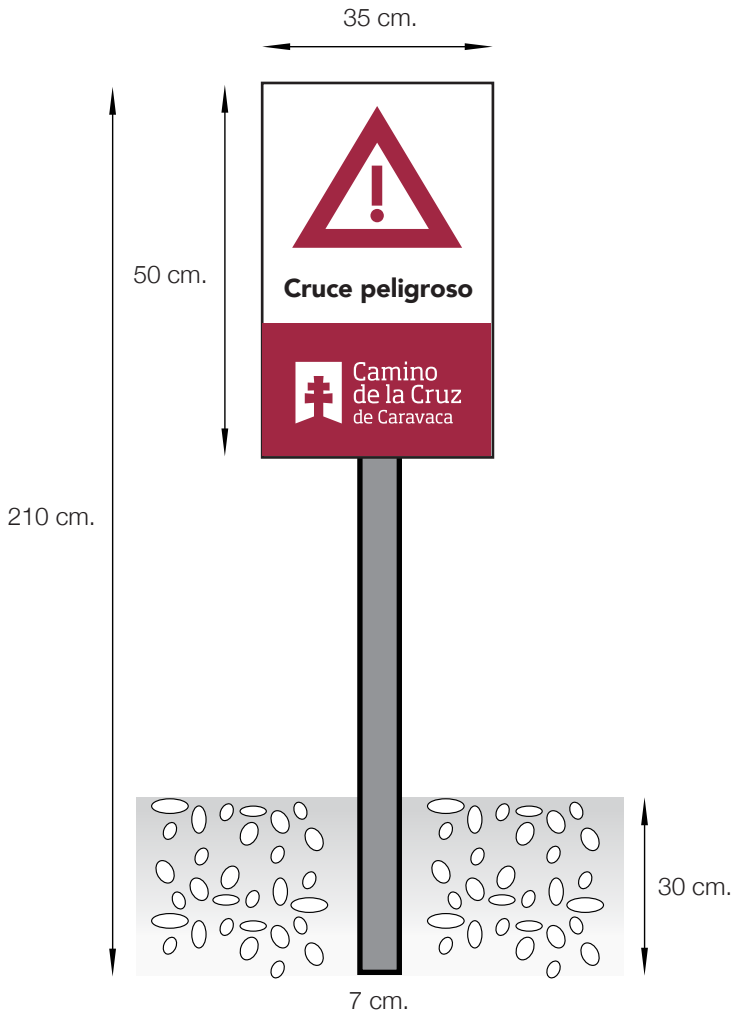

Utilidad
Destinado a señalizar potenciales peligros como los relacionados con tráfico, mal estado del firme, etc...

Características Técnicas

Dimensiones
50 cm de alto y 35 cm. ancho

Material
chapa de 1,5 mm. de grosor doblado en “L” y atornillada a un poste de madera. Vinilo adhesivo con la información correspondiente pegado sobre la chapa metálica. El cartel también puede realizarse con tablero fenólico de 12 mm Poste cuadrado de madera tratada en autoclave

Instalación
El poste se introduce en el terreno entre 30 cm. y debe ser bien visible para el usuario del camino.